不見不散®
SEE ME HERE

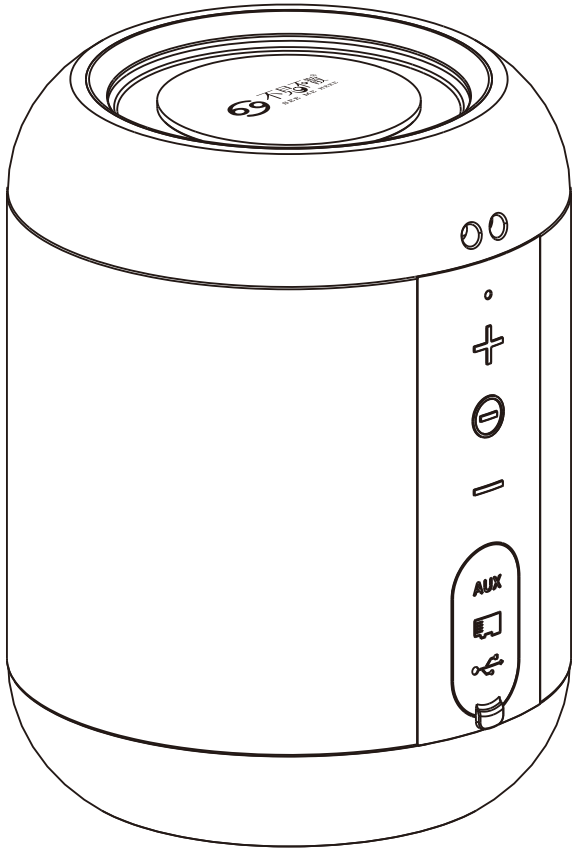

E7-L 蓝牙音箱
Bluetooth Speaker

使用说明书
USER MANUAL

Table of Contents

01 - 08 English

09 - 16 简体中文

17 产品售后服务条例

产品保修卡

01 Warnings

◆To ensure proper use and trouble-free operation, please carefully read this user manual first.
◆For the first use, a full charge is recommended.
◆Please use and store the product at room temperature.
◆Do not throw and drop the product to avoid damages.
◆Do not expose the product to fire, high temperature, direct sunlight, etc.
◆Do not use organic solvents or other chemicals to clean the product.
◆Do not allow small particles to get into the product.
◆Please keep volumes of the speaker moderate to avoid temporary or permanent hearing impairment.
◆Do not dissemble the product, or make any modifications to the structure or any parts of it.
◆Keep the product out of children's reach.
◆If the battery is not properly replaced, there will be an explosion accident, which can only be replaced with the same type of battery.
◆Batteries (battery packs) can not be exposed to such conditions as sunshine, fire or similar overheating conditions.

02 Packing details

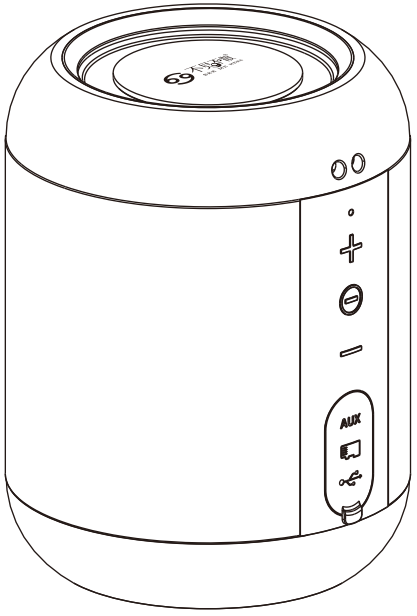

E7-L Speaker 1pc

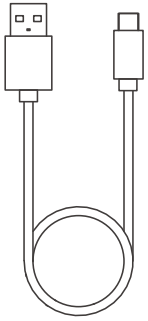

USB Type-C Charging Cable 1pc

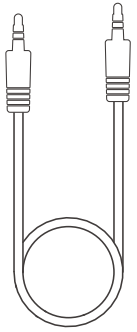

3.5MM Audio cable 1pc

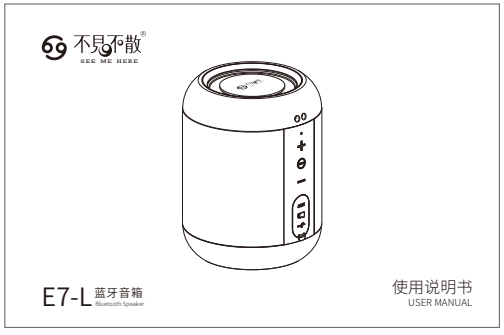

User manual

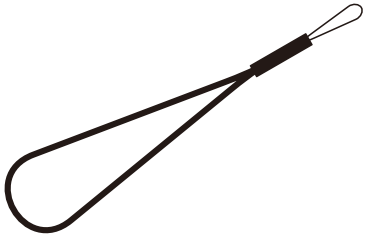

Lanyard 1pc

03 Buttons'function

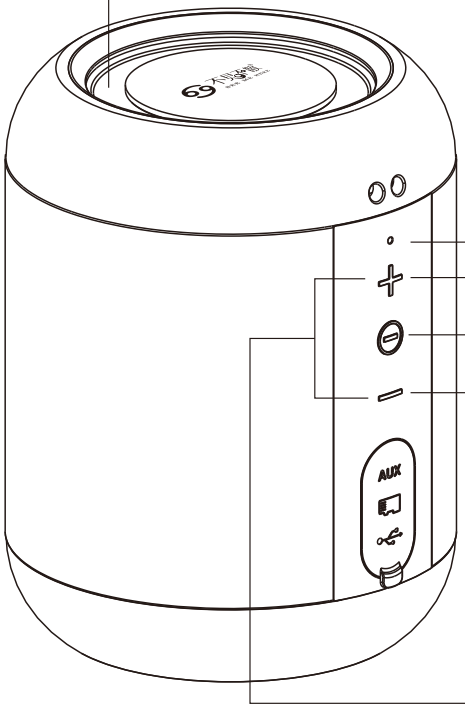

LED Indicator

Power On: Blue LED flickering--waiting for Bluetooth connecting; Blue LED stays--Bluetooth connected;
Max/Min Vol: Blue LED quick flickering;

Press: Vol.up; **Press and hold**: next song

Power Key: Press and hold 2s to power on
Playing music: Press--play/pause
Reset: Press and hold the "Reset"button for 8 seconds to reset

Mode shift: quick double press: Bluetooth mode--> Micro SD card play-->Aux In play(loops)
(need insert Micro SD card+connect Aux In cable)

Accept call key:
press to accept/end, press and hold to reject

Press: vol. down; **Pres and hold**: previous song

RGB lighting mode
Press "+"and"-"together to switch RGB lighting mode

Bluetooth disconnect
Press and **"- +"** at the same time can disconnect current device, and E7 goes to discoverable status;
If press "" power key"" can reconnect last Bluetooth device

04 Ports'function indicator

Aux In
Connect Audio cable, voice prompt ""ding""shift to Aux In mode automatically

Charging indicator
Red LED is on when charging,
Red LED is off once fully charged

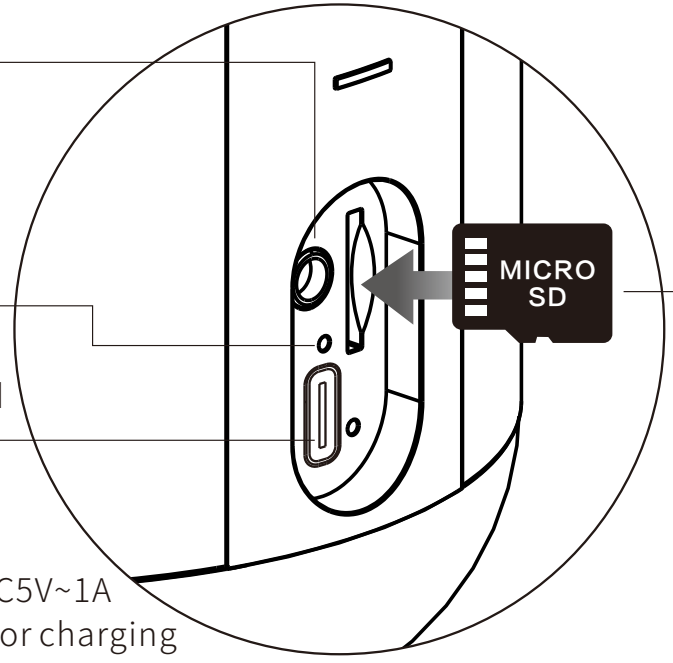

Micro SD play
Insert Micro SD under power on status with voice prompt: "ding ding", then it can play songs on Micro SD card

USB Type-C Charging Cable
Connect USB power supply of DC5V~1A adapter, or computer USB port for charging

Data tranmission
Insert Micro SD card when power off, Use data cable connect to PC, press the power button of enter SD Card mode, then can copy music files on Micro SD card.

05 Bluetooth connecting

1、Power on

Press and hold "power key" 2s, with voice prompt "ding dong" and "ding" Bluetooth LED flickering, waiting to connect.

2、Bluetooth connect

Go to device's Bluetooth page, find and connect the pairing name: E7-L With a voice" dong dong ding" and the Blue LED stays.

Can connect E7-L automatically once open the device's Blutooth function in next use

Other tips

If need connect to other Bluetooth device, press and hold "+ -" at the same time disconnect current device, E7-L returns to waiting for connection.

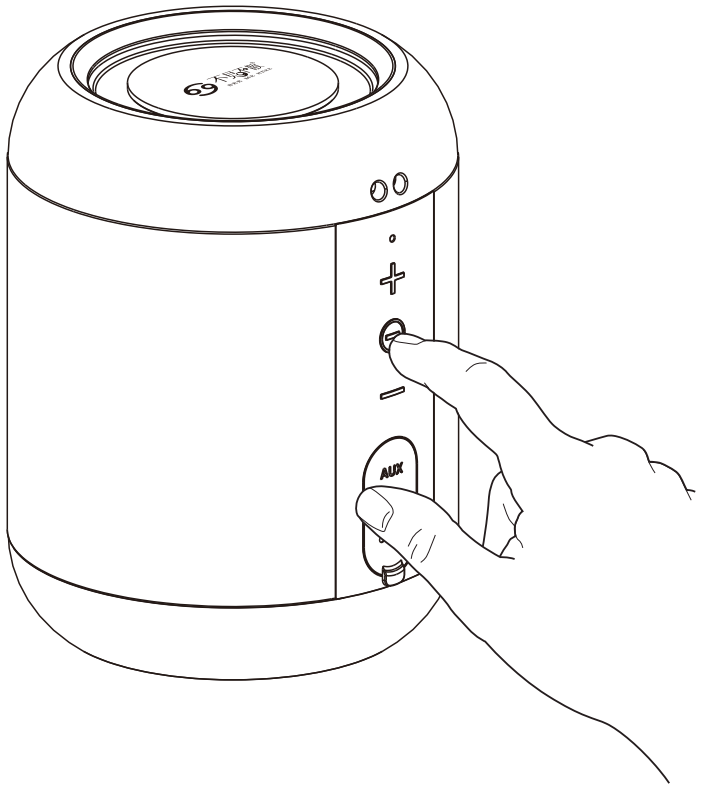

06 True wireless stereo function

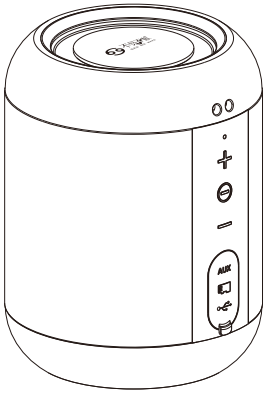

Main Speaker

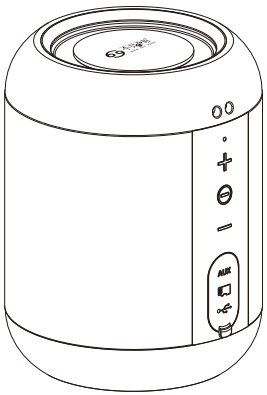

Slave Speaker

1、TWS connection

Power on both E7-L, and both under disconnect status, choose one of them and double press "+ - " at the same time after hearing the prompt tone the speaker enters the TWS series connection mode, and the prompt tone is heard again , then the two speakers are successfully connected .

2、Let TWS speakers connect to Bluetooth device

Go to the device's Blutooth page, and find E7-L to connect, you will hear a prompt tone when the connection is successful, At the same time, the LED indicator blue light is always on.

3、TWS disconnect

Take each of them, double press "+ -"at the same time, can disconnect TWS.

Tips：

01、Let 2pcs E7-L connect,for the 1st one you double press "+ -" , this one is the main speaker (left channel), and the other one is the follow speaker(right channel).

02、Only support 2pcs speakers under TWS connection.

03、Will keep previous main/follow relationship when reconnect TWS for next time use.

04、Once TWS connected, follow speaker's LED keeps stay, and main speaker's LED indicate the status of play, pause, Bluetooth connection etc.

05、Under TWS, operate each of them, the other one has synchronous operation.

07 Technical Specification

Basic	
Type	Bluetooth Speaker
Micro SD card	Support no larger than 32G
Power Supply	Built-in 2000mAh Li-ion battery
	DC5V-1A USB adapter
Technical	
Trumpet	52MM trumpet with X-bass radiator
Frequency Response	100Hz-18KHz
BT verion	Bluetooth 5.0
Music files	MP3、WMA、WAV、APE、FLAC MP3:8Kbps-320Kbps WMA:32Kbps-384Kbps WAV:32Kbps-1414Kbps

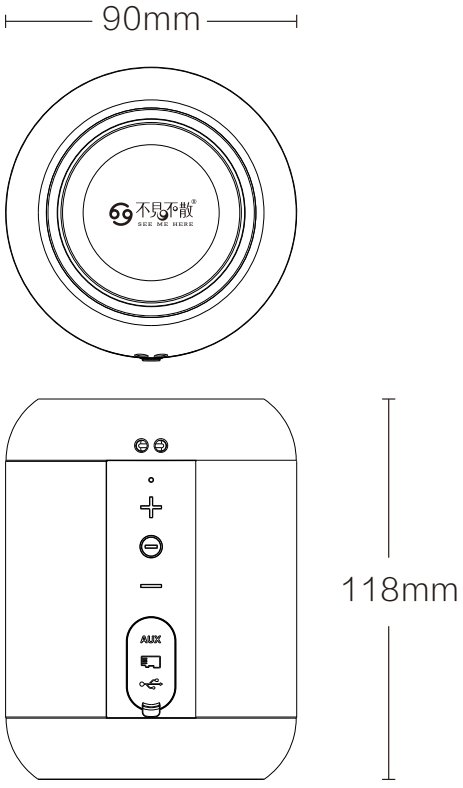

Product Size: 118×90×90mm
Product weight: 449g (Including built-in Lithium battery)

08 FAQ

Questions	Solutions
Can not connect	1, Restart the speaker
	2, if need passcode, enter 0000
Discontinuity	1, No more than 10M between the device and speaker 2, No barrier between the device and speaker
Micro SD can not play	1, the Micro SD should be under FAT32 format
	2, the formats of music files should be WAV, MP3, WMA
No Sound when play	1, Check the volume's adjustment
	2, Check whether under pause or mute status
Can not power on	1, Check whether low battery
No response	1, Once crash,press the reset button to reset the speaker

09 注意事项

◆请阅读本说明。

◆请遵循本说明。

◆请在常温环境中存放和使用本产品。

◆请勿在近热源处使用本产品，如散热器、热风调节器、炉灶或其他产生热量的仪器（包括放大器）。

◆请勿堵塞音箱的开口处，勿将物体塞入音箱的通风口或槽隙中。

◆请勿丢掷，避免因跌落造成本产品损坏。

◆请使用音箱额定电压的电源充电器充电。

◆如果连接线与您的设备不匹配，请与销售商联系。

◆请将音箱调至合适音量，避免对您的听力造成损害。

◆无论设备因何原因损坏，都必须及时请专业维修人员修理，擅自拆卸将使保修失效。

◆如果电池更换不当会有爆炸危险，只能用同样类型或等效类型的电池来更换。

◆禁止拆解、撞击、挤压或投入火中；若出现严重鼓胀，请勿继续使用；请勿置于高温环境中,电池浸水后禁止使用。

◆电池（电池包或组合电池）不得暴露在诸如日照、火烤或类似过热环境中。

◆消费者若使用电源适配器充电，则应购买配套使用获得CCC认证并满足标准要求的电源适配器。

10 包装清单

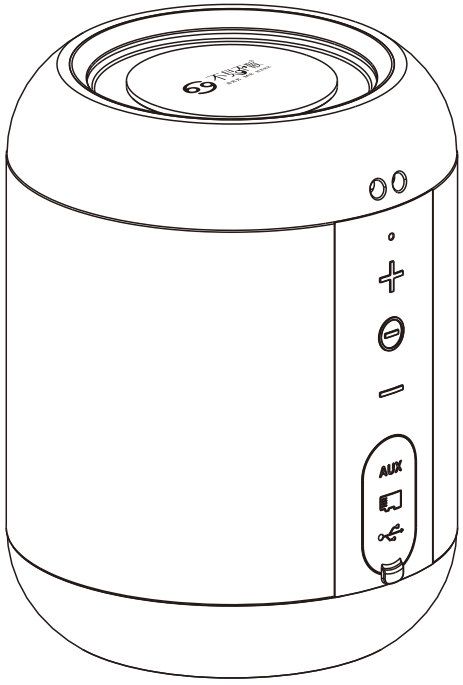

音箱主机 1台

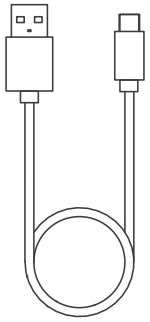

Type-C充电线/数据线 1条

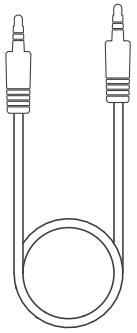

3.5mm音频线 1条

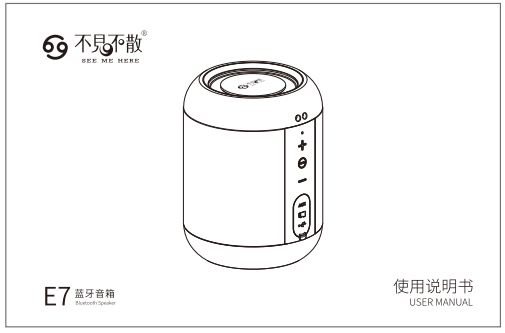

使用指南 1份

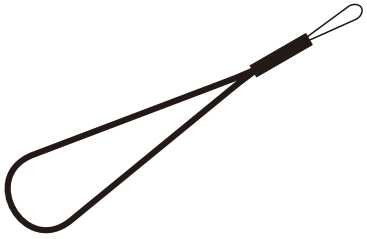

挂绳 1条

11 按键功能指示

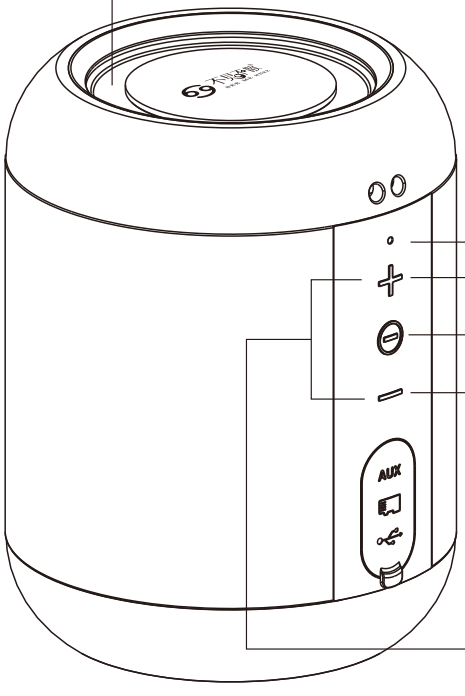

LED指示灯

开机：蓝灯闪烁，等待蓝牙配对，连接成功蓝灯常亮

最大/最小音量：蓝灯快闪提示

短按：音量增大　**长按：**下一曲

电源键：长按2秒开关机

播放音乐时：短按 播放/暂停

系统复位：长按电源键8秒复位

模式切换：快速短按两下模式切换

蓝牙模式 →Micro SD卡音乐模式 →AUX外接音源模式

（需插入Micro SD卡 +连接音频线）顺序切换

通话接听键：

短按接听、挂断，长按拒接来电

短按：音量减小　**长按：**上一曲

RGB灯模式：

同时短按“+”“-”键，可以切换RGB灯模式

蓝牙断开：

同时长按" − + "按键断开与当前设备连接，蓝牙返回等待连接状态；

再次短按 ⊖ 可回连上一次连接的蓝牙设备

12 接口功能指示

外接音源输入
连接音频线，提示声响起，
音箱自动切换至外接音源模式

指示灯
充电红灯亮，充满红灯灭

电源充电
连接DC5V~1A的USB电源适
配器，或电脑USB端口充电

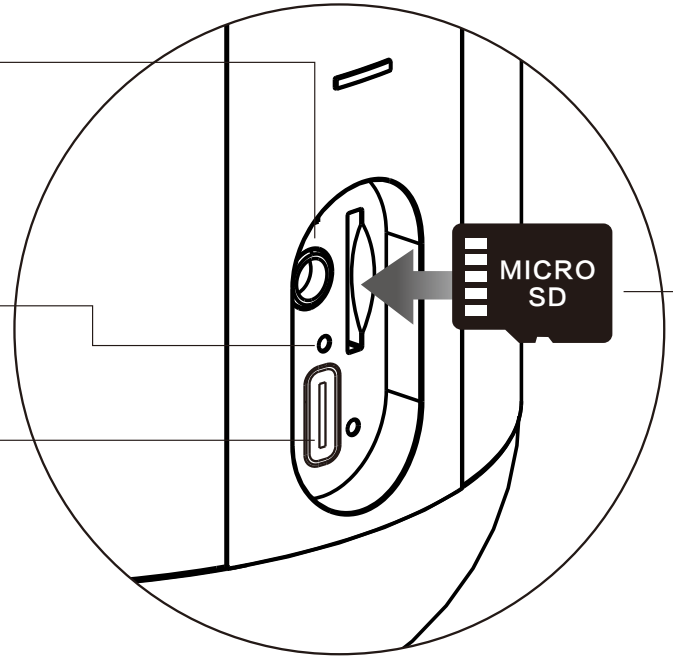

Micro SD播放
音箱开机状态插入Micro SD卡，
提示音响起，音箱将自动播放
Micro SD卡内的音乐文件

数据传输
关机状态下，音箱内已插入Micro SD卡，数据线连
接电脑，短按“电源键”音箱自动进入读卡器模式，
即可拷贝音乐文件存入Micro SD存储卡。

13 蓝牙音频连接

1、音箱开机

长按电源键2秒开机，声音响起后，接着提示音蓝灯闪烁，等待蓝牙配对。

2、连接到移动设备

开启移动设备蓝牙选项，在蓝牙设备列表中找到E7-L，连接成功您将听到提示音，同时LED指示蓝灯常亮。

后续使用中，只要保持移动设备的蓝牙开启，即可自动连接。

其它说明：

如需连接其它蓝牙设备，同时长按" + − "断开与当前设备连接，蓝牙返回等待连接状态。

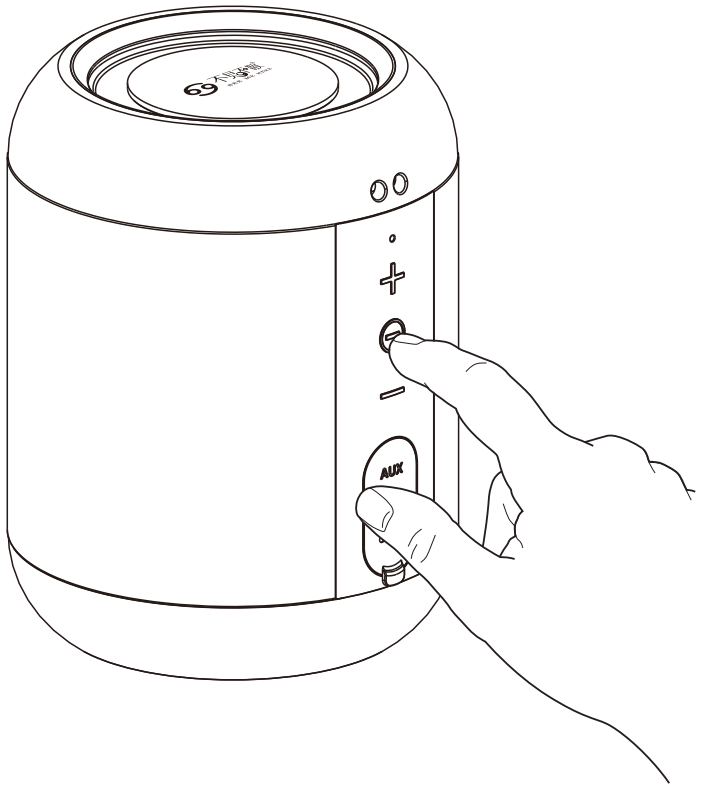

14 TWS无线串联功能

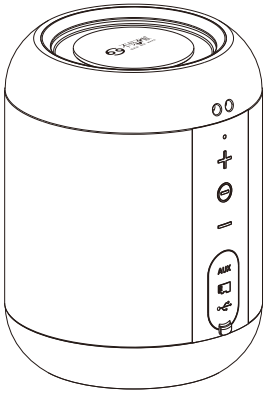

主音箱

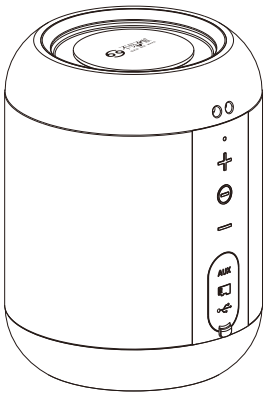

从音箱

1、TWS连接操作

两台处于开机状态并且没有连接蓝牙的音箱，同时双击其中一台“＋ －”键，听到提示音后，音箱进入TWS串联模式，稍后再次听到提示音，两个音箱无线串联成功。

2、将串联音箱连接到移动设备播放

开启移动设备蓝牙选项，在蓝牙设备列表中找到 E7-L，连接成功您将听到提示音，同时LED指示蓝灯常亮。

3、TWS断开操作

已串联成功的两个音箱，同时双击其中一个音箱的“＋ －”按键，可断开TWS连接。

其它说明：

01、首次两台音箱进行TWS串联，双击其中一台“＋ －”进入TWS串联的音箱为主音箱左声道，另一台为从音箱右声道。

02、TWS无线串联，仅支持2个音箱设备无线串联。

03、TWS串联过后的两台音箱，会记忆之前的主从关系，两台音箱下次开机后会自动TWS串联。

04、TWS串联后，从音箱LED指示灯是长亮，由主音箱指示灯显示播放、暂停、和手机蓝牙连接等状态。

05、无线串联成功后，操作任意一音箱功能按键，另一音箱同步相应操作。

15 技术参数

基本参数	
音箱类型	蓝牙音箱
存储类型	支持容量不大于32G Micro SD卡
电源供应	内置2000mAh锂电池
	DC5V-1A的USB电源 充电约3.5小时左右
技术参数	
扬声器单元	52mm单音圈喇叭 + 低频辐射器
频率响应	100Hz-18KHz
无线连接	Bluetooth 5.0
播放功能	MP3、WMA、WAV、APE、FLAC
文件格式	MP3:8Kbps-320Kbps WMA:32Kbps-384Kbps WAV:32Kbps-1414Kbps

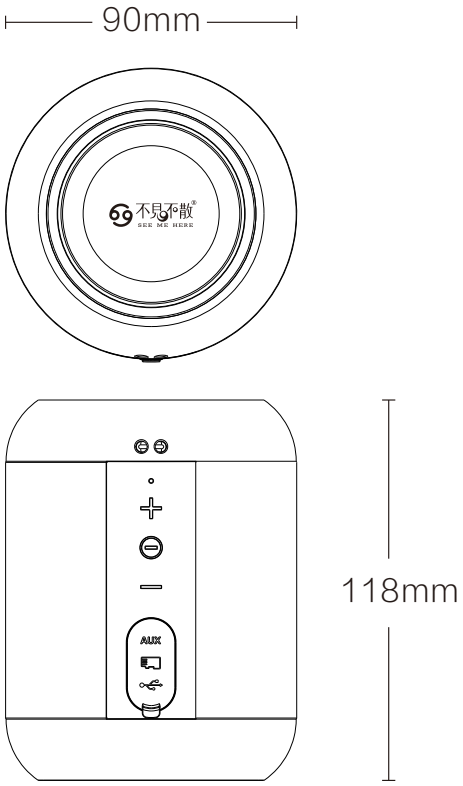

产品规格:118×90×90mm
产品净重:449g(含内置锂电池)

16 疑难解答

故　障	解决方法
多次连接配对不成功	1、关闭音箱重新开机
	2、如果你的设备需要通行码， 请输入0000
音乐播放出现断音	1、连接设备是否超出有效连接距离，或音箱同连接设备之间有障碍物
Micro SD卡出错 格式错误	1、检查Micro SD卡格式是否正确（音箱支持Micro SD卡格式为FAT32）
	2、Micro SD卡内文件是否为WAV、MP3、WMA
播放时无声	1、检查音箱音量是否有调节
	2、检查音箱是是否处于静音或暂停状态
无法开机	1、音箱内置电池是否有电
操作无反应	1、音箱系统死机，短按复位键复位音箱

自助售后服务

不见不散公众号

生产企业：深圳市不见不散电子有限公司

地 址：深圳市宝安区航空路32号-不见不散视听创新园

电 话：0755-61181399 网 址：www.hb2099.com